RACCORD A TRES LARGES TOLERANCES MANCHON LONG

Description

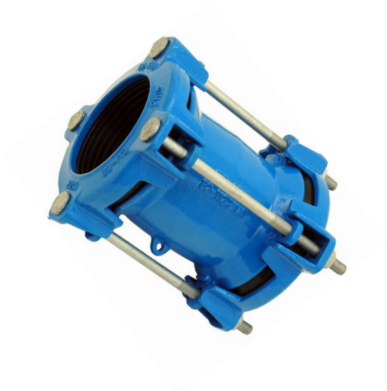

- Grâce à son manchon long, le raccord LTLT est un système de jonction à très larges tolérances adapté à la réparation de tous types de canalisations rigides.

- Ses larges plages de tolérance permettent :
  - Le raccordement symétrique ou dissymétrique des tuyauteries de diamètres et matériaux différents (Acier - Fonte ductile - Fonte grise - PVC - Amiante Ciment).
  - De réduire le niveau des stocks et d'en améliorer la gestion.

Le raccord LTLT est livré pré-assemblé, il s'installe sur la conduite sans avoir à démonter les différents composants et sans outillage spécifique.

Application

- Jonction et maintenance des réseaux d'adduction et de distribution d'eau potable.
- Irrigation.
- Equipement hydraulique.

Spécifications matières

Description	Matières	Normes
Manchon	Fonte Ductile GGG40	EN 1563
Contre bride	Fonte Ductile GGG40	EN 1563
Revêtement	Epoxy poudre Resicoat RT 9000 R4 BLUE RAL 5015. Épaisseur min. 250 microns	DIN 30 677
Joint d'étanchéité	EPDM EP70	EN681-1
Boulonnerie	Acier cl 8.8 revêtement GEOMET 500grB	DIN603

Conformité aux normes et agréments

- Selon EN 14525
- Certification EN ISO 9001 : 2000
- Attestation de conformité sanitaire produit n° 23 ACC LY 142
- Attestation de compatibilité PVC bi-orienté MOLECOR en date du 27 juillet 2012

Spécifications techniques

- Pression Maximale de Service : 16 Bar
- Pression Maximale d'Epreuve : 24 Bar
- Déviation angulaire : + ou - 6°
- Tolérance : 24mm LTLT-6040 à LTLT-6067
- 31mm LTLT-6082 à LTLT-6180
  41mm LTLT-6210 à LTLT-6325

Les informations contenues dans cette fiche produit sont données à titre indicatif et sous réserve de modifications éventuelles sans préavis.

Rue de l'industrie - Z.I. La Chaudanne - CS90039 ALBENS - 73410 ENTRELACS - France
Tél : +33 (0)4 79 63 86 20 - Fax : +33 (0)4 79 63 12 21 - E-mail : adg@adgvalve.com

Caractéristiques dimensionnelles

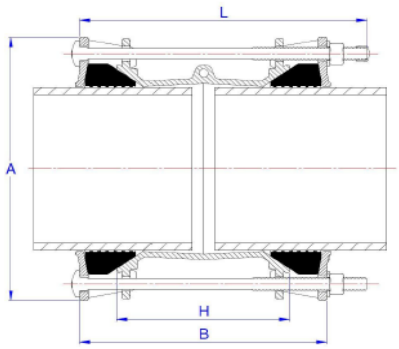

Référence ADG	Tolérance mini-maxi	Boulons Ø x L	Nbre de boulons	A (mm)	B (mm)	H (mm)	Poids (Kg)
LTLT-6040	40-63	M12 x 190	2	156	184	120	3.5
LTLT-6054	54-77	M12 x 190	4	170	184	120	4.8
LTLT-6067	67-90	M12 x 190	4	184	184	120	5.0
LTLT-6082	82-112	M12 x 250	4	208	223	150	6.9
LTLT-6105	105-135	M12 x 250	4	230	223	150	7.8
LTLT-6125	125-155	M12 x 250	4	250	223	150	8.5
LTLT-6140	140-170	M12 x 250	4	265	223	150	9.1
LTLT-6159	159-189	M12 x 250	4	286	223	150	10.9
LTLT-6180	180-210	M12 x 250	4	307	223	150	11.8
LTLT-6210	210-250	M12 x 300	6	369	277	180	19.2
LTLT-6246	246-286	M12 x 300	6	408	277	180	21.6
LTLT-6270	270-310	M12 x 300	6	432	277	180	24.3
LTLT-6295	295-335	M12 x 300	6	457	277	180	25.5
LTLT-6325	325-365	M12 x 300	6	487	277	180	26.8

Montage

- Le raccord LTLT ne reprend pas les efforts axiaux des tuyauteries.
- Couple de serrage 55-65 Nm

Les informations contenues dans cette fiche produit sont données à titre indicatif et sous réserve de modifications éventuelles sans préavis.

RECOMMANDATIONS : Les avis et conseils, les indications techniques, les offres que nous pouvons être amenés à donner ou à faire n'impliquent de notre part aucune garantie. Il n'est pas de notre ressort d'apprécier les cahiers des charges ou descriptifs fournis.
Il appartient au client de vérifier l'adéquation entre le choix du matériel et les conditions réelles d'utilisation.
Lors de vos achats, vérifier que la présente fiche produit est bien la plus récente.

Rue de l'industrie - Z.I. La Chaudanne - CS90039 ALBENS - 73410 ENTRELACS - France
Tél : +33 (0)4 79 63 86 20 - Fax : +33 (0)4 79 63 12 21 - E-mail : adg@adgvalve.com