ADG
GROUPE CLAIRE

Fiche produit

Réf : 592

DISCONNECTEUR HONEYWELL® A ZONES DE PRESSION REDUITES CONTROLABLES A BRIDES

Description et Application

- Les disconnecteurs BA300 à zones de pression contrôlables sont prévus pour protéger les réseaux d'eau potable contre les dépressions, contre-pressions et siphonages.
- Ils assurent une protection efficace sur les fluides classés jusqu'à la classe 4 suivant la EN 1717.
- Il peut être utilisé pour des applications résidentielles, industrielles, ou locaux tertiaires dans les limites de leurs spécifications.
- La résistance à la corrosion du corps en fonte nodulaire est renforcée par un revêtement cataphorèse de haute qualité

Les points forts

- Protection optimale des réseaux d'eau potable
- Accès simple et pratique aux pièces internes
- Revêtement par cataphorèse pour une résistance accrue du corps en fonte nodulaire.
- Entretien simplifié par une construction optimisée
- Triple sécurité – deux clapets anti-retour et une soupape de décharge délimitent les 3 zones de pression
- Peu de pièces internes
- Connexion de décharge standardisée

Conformité aux normes et agréments

- DVGW
- NF
- KIWA
- WRAS
- SVGW
- ACS N° 21 ACC LY 430
- VA-ETA

Spécifications techniques

- Fluide : Eau potable
- Raccordement de décharge : DN 150
- Pression de service mini : 1.5 bar
- Pression d'alimentation maxi : 10 bar
- Température de service maxi : 65°C
- Position d'installation : Horizontal décharge vers le bas.

Réglementation

Conformément à la réglementation Française, tout disconnecteur contrôlable de type BA doit faire l'objet d'un avis de mise en service réalisé par l'installateur et le technicien certifié.
La fiche doit être déposée dans le carnet sanitaire.
La signature du propriétaire de l'installation est indispensable.

Les informations contenues dans cette fiche produit sont données à titre indicatif et sous réserve de modifications éventuelles sans préavis.

Rue de l'industrie - Z.I. La Chaudanne - CS90039 ALBENS - 73410 ENTRELACS - France
Tél : +33 (0)4 79 63 86 20 - Fax : +33 (0)4 79 63 12 21 - E-mail : adg@adgvalve.com

Spécifications matières

	Composants	Matériaux
1	Trois prises de mesure de pression avec robinet pour le raccordement au manomètre de pression	Laiton
2	Clapets entrée et sortie	Inox
3	Corps	Fonte Ductile, revêtement poudre avec polyamide
4	Soupape de décharge	CW626N avec siège inox
5	Tube de commande	Polyéthylène avec tresse en acier inoxydable
Composants non représentés		
Diaphragme		EPDM
Joint		EPDM

Principe de fonctionnement

- Les disconnecteurs BA sont divisés en trois zones. La pression de la Zone ① est plus élevée que celle de la zone ②, laquelle est à son tour plus élevée que la zone ③.
- Une vanne de décharge est raccordée à la zone ② et cette vanne s'ouvre lorsque la différence de pression entre la zone ② et la zone ① descend au-dessous de 0,14 bar.
- L'eau de la zone ② s'évacue alors par gravité à pression atmosphérique.
- Tout risque de contre-pression ou siphonage du réseau d'eau potable est donc évité.
- La circulation d'eau est interrompue et la distribution du réseau d'eau potable est protégée.

Installation

- Installer des vannes d'isolement en amont et en aval du disconnecteur
- Montage sur tuyauterie horizontale, soupape de décharge orientée vers le bas
- Veiller à une bonne accessibilité (voir recommandations Doc. technique du CSTB)
- Pour simplifier maintenance et contrôles
- Si le réseau d'eau potable ne comprend pas de filtration fine, prévoir la mise en place d'un filtre fin maille 100µm en amont du disconnecteur.
- Dans le cas de pressions fluctuantes sur le réseau amont, ou si la pression d'entrée est susceptible de dépasser 10,0 bars, nous préconisons la mise en place d'un régulateur de pression en amont du disconnecteur.
- Ne pas installer en zone inondable
- Installer dans des locaux ventilés et protégés contre le gel
- Installer une conduite de décharge d'une capacité adéquate

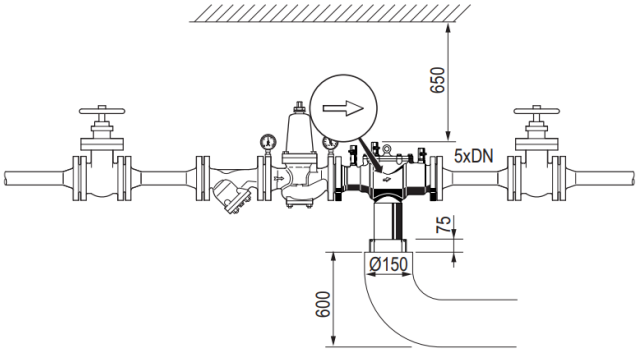

Les informations contenues dans cette fiche produit sont données à titre indicatif et sous réserve de modifications éventuelles sans préavis.

Rue de l'industrie - Z.I. La Chaudanne - CS90039 ALBENS - 73410 ENTRELACS - France
Tél : +33 (0)4 79 63 86 20 - Fax : +33 (0)4 79 63 12 21 - E-mail : adg@adgvalve.com

Réf : 592
Ind :06
Date : 08/23

Caractéristiques dimensionnelles

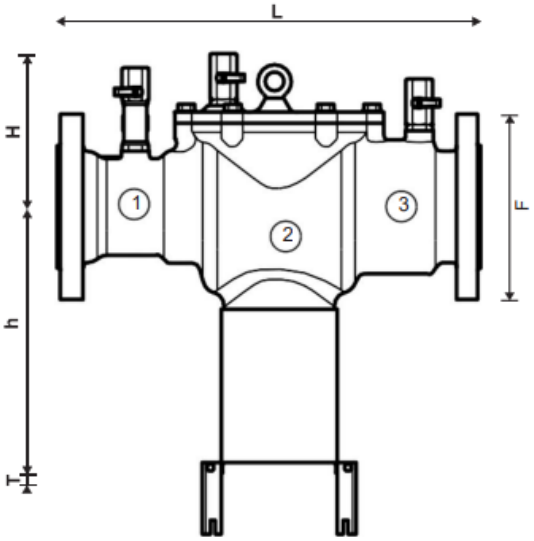

Référence ADG	DN	L (mm)	H (mm)	h (mm)	T (mm)	Poids (Kg)
592-65	65	356	157	246	77	23.9
592-80	80	440	172	275	77	32.7
592-100	100	530	190	296	77	44.6
592-150	150	630	224	314	77	70.9
592-200	200	763	259	346	77	114.1

Exemple d'installation

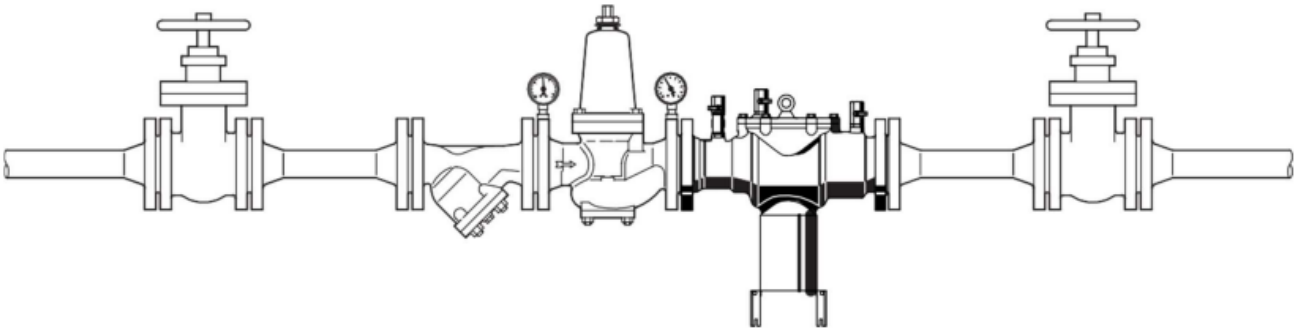

Paramètres	592-65	592-80	592-100	592-150	592-200
Espace libre mini au dessus du disconnecteur (mm)	650	650	650	650	650
Distance libre au mur (mm)	160	160	160	200	200
Débit nominal à Δp = 1.0 bar (m3/h)	35.8	54.3	108	190.9	339.3
Débit de décharge (m3/h)	35	35	35	35	35

Pertes de charge

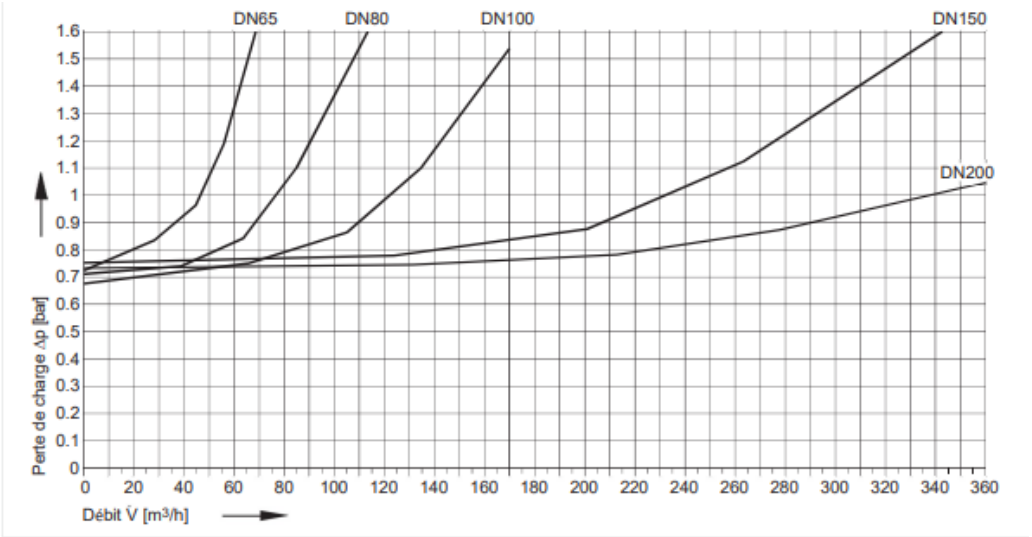

Fig. 1 Pertes de charge dans la vanne en fonction du débit et de la taille de raccordement utilisée

Les informations contenues dans cette fiche produit sont données à titre indicatif et sous réserve de modifications éventuelles sans préavis.

Rue de l'industrie - Z.I. La Chaudanne - CS90039 ALBENS - 73410 ENTRELACS - France
Tél : +33 (0)4 79 63 86 20 - Fax : +33 (0)4 79 63 12 21 - E-mail : adg@adgvalve.com

Réf : 592
Ind :06
Date : 08/23

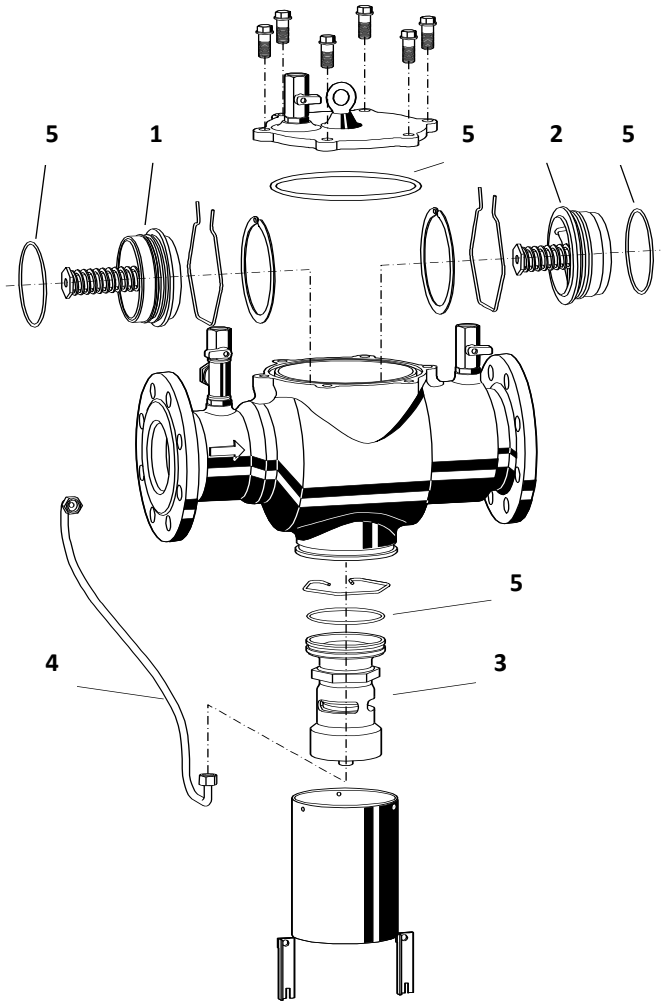

N°	Désignation	Diamètre	Référence
1	Clapet d'admission	DN65	0904052
		DN80	0904053
		DN100	0904054
		DN150	0904055
		DN200	0904056
2	Clapet de sortie	DN65	0904057
		DN80	0904058
		DN100	0904059
		DN150	0904060
		DN200	0904061
3	Soupape de décharge	DN65 -200	0904062
4	Tube de commande	DN65	0904063
		DN80	0904064
		DN100	0904065
		DN150	0904066
		DN200	0904067
5	Jeu de joints	DN65	0904068
		DN80	0904069
		DN100	0904070
		DN150	0904071
		DN200	0904072

Les informations contenues dans cette fiche produit sont données à titre indicatif et sous réserve de modifications éventuelles sans préavis.

Rue de l'industrie - Z.I. La Chaudanne - CS90039 ALBENS - 73410 ENTRELACS - France
Tél : +33 (0)4 79 63 86 20 - Fax : +33 (0)4 79 63 12 21 - E-mail : adg@adgvalve.com

Réf : 592
Ind :06
Date : 08/23