ADG
GROUPE CLAIRE

Fiche produit

Réf : 415EP

ROBINET AVANT COMPTEUR
ENTRÉE PEHD
SORTIE ÉCROU PRISONNIER

Description

- Robinet avant compteur entrée PEHD - sortie écrou prisonnier composé :
  - 1 Robinet avant compteur réf.415EM
  - 1 Raccord laiton droit femelle à serrage extérieur réf.D01F
  - 1 Joint fibre 3/4'' DN15
- Manœuvre à potence
- Clapet et garniture en Nitrile

Application

- Services généraux - tous fluides compatibles
- Distribution d'eau potable
- Bâtiment
- Arrosage - Irrigation

Spécifications matières

Description	Matières
Robinet avant compteur 415EM	
Corps	Laiton grenaillé CB757S
Tête	Laiton CW617N
Clapet et garniture	NBR 80Sh
Raccord droit femelle D01F	
Corps	Laiton « DR » CW625N-DW matricé à chaud
Joint d'étanchéité	Torique en EPDM 70Sh
Bague de pression et crampage	Laiton CW614N
Ecrou de compression	Laiton « DR » CW625N-DW matricé à chaud

Conformité aux normes et agréments

- Attestation de Conformité Sanitaire produit réf 415EM : ACS N° 20 ACC NY 161
- Attestation de Conformité Sanitaire produit réf D01F : ACS N° 19 ACC LY 059

Spécifications techniques

- PMS: 10 bars
- Température de fonctionnement du robinet : 0°C à + 80°C

Les informations contenues dans cette fiche produit sont données à titre indicatif et sous réserve de modifications éventuelles sans préavis.

Rue de l'industrie - Z.I. La Chaudanne - CS90039 ALBENS - 73410 ENTRELACS - France
Tél : +33 (0)4 79 63 86 20 - Fax : +33 (0)4 79 63 12 21 - E-mail : adg@adgvalve.com

Caractéristiques dimensionnelles

Référence ADG	Dimensions (mm x ")	COMPOSITION
415EP-2020	20 x 3/4"	415EM-2020 + D01F-2020+800-20
415EP-2520	25 x 3/4"	415EM-2020 + D01F-2520+800-20

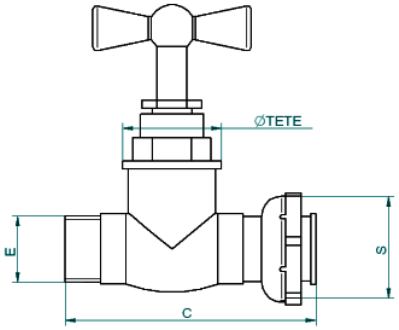

Référence ADG	E (mm)	S (")	C (mm)	Ø Tête	Poids (kgm)
415EM-2020	3/4"	3/4"	60	1/2"	0,243

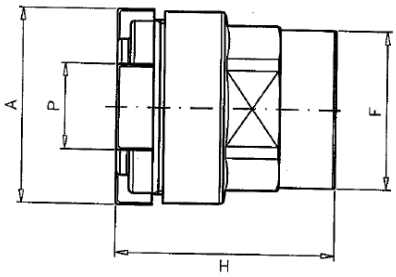

Référence ADG	Pour tube diam.ext. P (mm)	F (")	A (mm)	H (mm)	Poids (kgm)
D01F-2020	20	3/4	33	43	0.139
D01F-2520	25	3/4	39	46	0.129

RECOMMANDATIONS : Les avis et conseils, les indications techniques, les offres que nous pouvons être amenés à donner ou à faire n'impliquent de notre part aucune garantie. Il n'est pas de notre ressort d'apprécier les cahiers des charges ou descriptifs fournis.
Il appartient au client de vérifier l'adéquation entre le choix du matériel et les conditions réelles d'utilisation.
Lors de vos achats, vérifier que la présente fiche produit est bien la plus récente.

Rue de l'industrie - Z.I. La Chaudanne - CS90039 ALBENS - 73410 ENTRELACS - France
Tél : +33 (0)4 79 63 86 20 - Fax : +33 (0)4 79 63 12 21 - E-mail : adg@adgvalve.com